TRANSICION PARA SISTEMAS DE 200 CON CCF
NORMA CFE-TS200CCF, SIN ESCALA

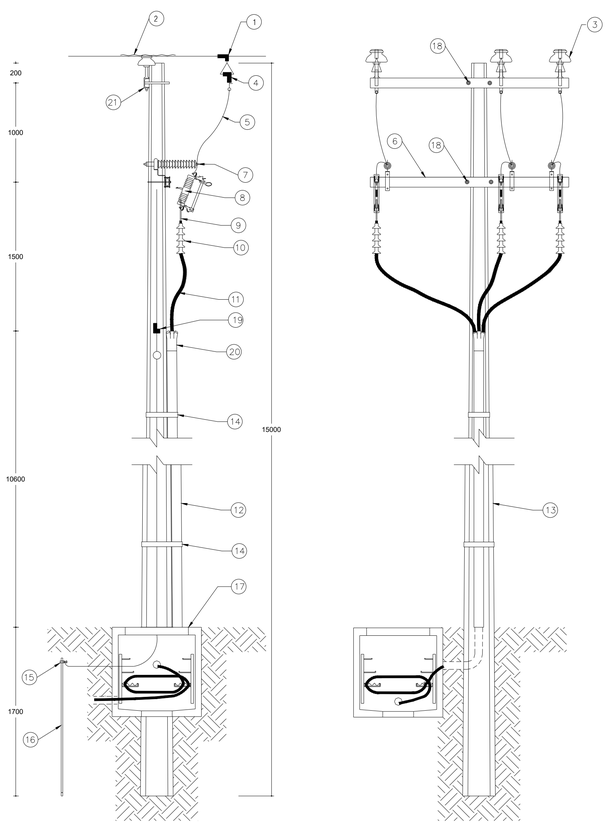

LISTA DE MATERIALES

1.-CONECTOR TIPO ESTRIBO.
2.-AMARRE DE ALUMINIO SUAVE.
3.-AISLADOR TIPO PIN POST.
4.-CONECTOR TIPO PERICO.
5.-CABLE DE COBRE DESNUDO.
6.-CRUCETA TIPO PT200.
7.-APARTARRAYOS ADOM TS.
8.-CORTACIRCUITOS FUSIBLE DE 25 kV.
9.-CONECTOR TIPO BAYONETA.
10.-TERMINAL DE USO EXTERIOR.
11-CABLE DE POTENCIA TIPO XLP CALIBRE 1/0.
12.-TUBO TIPO PAD DE 2" DE DIAM. COLOR NEGRO CON PROTECCIÓN UV
13.-POSTE DE CONCRETO DE 15 m.
14.-FLEJE DE ACERO INOX. DE 1/2 DE ESPESOR.
15.-SOLDADURA TIPO CADWELD.
16.-VARILLA COOPERWELD.
17.-REGISTRO DE CONCRETO PREFABRICADO.
18.-ABRAZADERA TIPO UC.
19.-CONECTOR DERIVADOR 90 GRADOS (CALIBRE SEGÚN SE REQUIERA).
20.-SELLO TERMOCONTRACTIL O CONTRACTIL EN FRIO.
21.-CRUCETA EXISTENTE TIPO CT1G/CT2 (VERIFICAR TIPO DE CRUCETA EN SITIO).

DETALLE DE COLOCACIÓN DE CINTA INDICADORA DE PELIGRO.

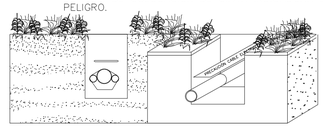

PRECAUCIÓN CABLE ELÉCTRICO ABAJO.

SISTEMA DE TIERRA

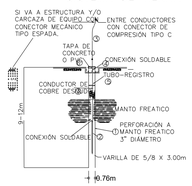

1.– PERFORACIÓN MÍNIMO DE 3" HASTA MANTO FREATICO 12M APROX.
2.– VARILLA TIPO COPPERWELD DE 3M.
3.– CABLE DE COBRE DESNUDO.
4.– SOLDADURA POR FUSIÓN CON OXIDO DE Cu Y Al.
5.– TUBERIA DE 76MM SANITARIA HASTA 1.5 DE PROFUNDIDAD.
6.– TAPA REGISTRO CON TAPÓN CAPA PVC O MUERTO DE CONCRETO.
7.– VALOR DE RESISTENCIA A TIERRA MÁXIMA: 5 OHMS EN TEMPORADA DE LLUVIAS Y 10 OHMS EN TIEMPO DE ESTIAJE, VALOR LOGRADO POR CADA SISTEMA.

(ACOTACIONES EN MM)

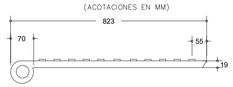

DETALLE DE MARBETES DE M.T. PARA IDENTIFICACIÓN DE CABLES DE POTENCIA.

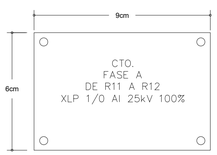

DATOS NECESARIOS:
1.– NÚMERO DE ALIMENTADOR.
2.– FASE.
3.– CALIBRE Y MATERIAL DEL CONDUCTOR.
4.– TIPO DE AISLAMIENTO.
5.– NIVEL DE AISLAMIENTO.
6.– TENSIÓN DE OPERACIÓN.

COLORES DE LOS MARBETES:

FASE A: ROJO
FASE B: AMARILLO
FASE C: AZUL

Posición del Ducto Polietileno de Alta Densidad de Pared Lisa.

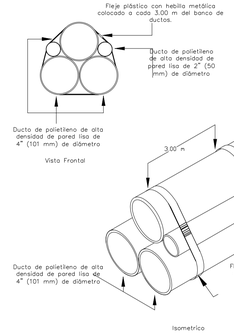

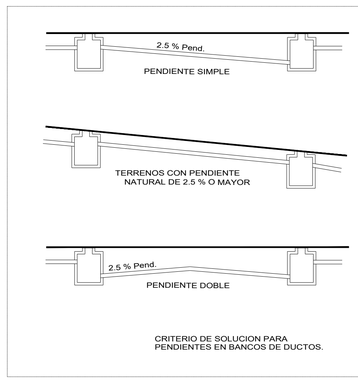

NOTAS:

1.- TODOS LOS MATERIALES Y EQUIPOS UTILIZADOS EN ESTE PROYECTO SON FABRICADOS Y APROBADOS SEGUN LAS NORMAS NOM-001-SEDE-2012 Y NMX Y SON MARCAS REGISTRADAS Y CERTIFICADAS POR ANCE U OTRO ORGANISMO CERTIFICADOR APROBADO.
2.- VER DETALLES ELECTRICOS EN LOS PLANOS LP-PE-OBI-BMT-PLA-0021 A 0026 DE MEDIA TENSION.
3.-LOS CABLES DE POTENCIA, UNA VEZ INSTALADOS EN SUS DUCTOS, SE DEBERAN SELLAR CON YESO Y ESTOPA EN SUS BOCAS DE SALIDA A LOS REGISTROS DE MEDIA TENSION.
4.-EN TODOS LOS REGISTROS DE MEDIA TENSION SE DEBERA DEJAR UN EXCEDENTE DE CABLE POR FASE, DE UNA LONGITUD MINIMA IGUAL AL PERIMETRO INTERIOR DEL MISMO.
5.-TODOS LOS CABLES, DENTRO DE LOS REGISTROS DE MEDIA TENSION DEBERAN IR SOPORTADOS DE ACUERDO AL DETALLE EN EL PLANO IE-07a.
6.-TODA LA TUBERIA INSTALADA EN LOS DUCTOS SERA DEL TIPO PAD (POLIETILENO DE ALTA DENSIDAD) O PADC (POLIETILENO DE ALTA DENSIDAD CORRUGADO) ESTO DEBERA DE SER DEFINIDA POR LA COMPAÑÍA DE ENERGÍA
7.-TODA LA TUBERIA QUE SE INSTALE APARENTE, A LA INTEMPERIE SERA DEL TIPO CONDUIT PARED GRUESA GALVANIZADA.
8.-LAS TRAYECTORIAS DE LAS TUBERIAS SON INDICATIVAS, Y SE PODRAN MODIFICAR EN OBRA, PREVIA AUTORIZACION DE LA COMISION FEDERAL DE ELECTRICIDAD (C.F.E.) Y/O DE LA SUPERVISION DE OBRA.
9.-SE DEBERA UTILIZAR COMO MAXIMO EL 40% DEL AREA DE LAS TUBERIAS ARTICULO 300, SECCION 17 DE LA NOM-001-SEDE-2012.
10.-LOS PROVEEDORES DE EQUIPO Y MATERIALES DEBEN PROPORCIONAR LA CERTIFICACION DE LOS MISMOS.
11.-PARA CRITERIO DE PENDIENTES VER EN PLANOS CIVILES.
12.-RADIOS DE CURVATURA PARA CONDUCTORES: PARA CABLES MONOCONDUCTORES EL RADIO MINIMO DE CURVATURA SERA DOCE VECES EL DIAMETRO DEL CONDUCTOR CON PANTALLA INDIVIDUAL O SIETE VECES EL DIAMETRO TOTAL DEL CABLE, LO QUE SEA MAYOR.
13.-LA INSTALACION ELECTRICA DEBE EJECUTARSE DE ACUERDO A LO REQUERIDO POR LA NORMA OFICIAL MEXICANA NOM-001-SEDE-2012 Y A LAS NORMAS DE LA COMISION FEDERAL DE ELECTRICIDAD (C.F.E.).
14.-UTILICESE ESTE PLANO EXCLUSIVAMENTE PARA INSTALACION ELECTRICA.
15.-ANTES DE LA CONTRUCCIÓN DEL PLANO, ESTE DEBERA DE SER VERIFICADO Y APROBADO POR PARTE DE LA COMPAÑÍA SUMINISTRADORA DE ENERGÍA PARA LA EJECUCIÓN.

LOGOTIPO O MARCA DEL FABRICANTE Y AÑO DE FABRICACIÓN

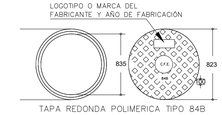

TAPA REDONDA POLIMERICA TIPO 84B

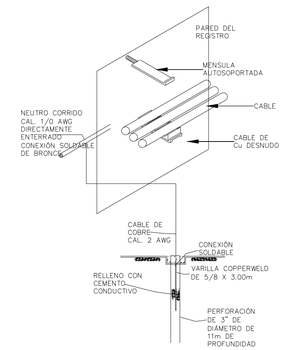

SOPORTE DE CABLES SUBTERRANEOS

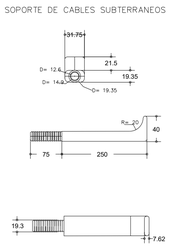

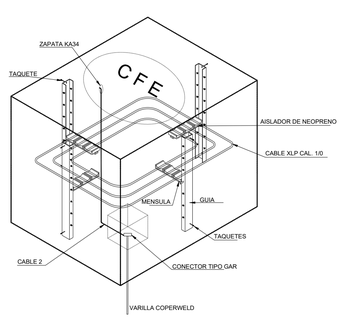

ARREGLO DE SOPORTES PARA CABLES EN REGISTROS DE MEDIA TENSION.

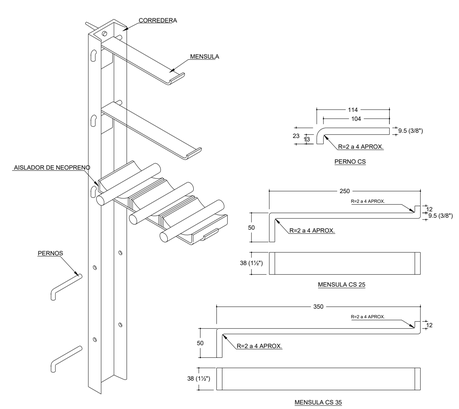

CONJUNTO DE CORREDERA Y MENSULA DE FIERRO GALVANIZADO, NORMA CFE-CCMFG

PLANTA POTABILIZADORA N°2 "LAS HUERTAS"

LOCALIZACION — SIN ESCALA

DATOS DE PROYECTO

Superficie de estudio	85.10	Ha.
Número de Viviendas	3,325	Viv.
Densidad de Población	4.3	Hab/Viv.
Población de Proyecto	14,202	Hab.
DOTACIÓN		
Habitacional	280.00	lts/Hab/día

Fuente de abastecimiento — PLANTA POTABILIZADORA N°2

Coeficiente de Variación Diaria	1.40	
Coeficiente de Variación Horaria	1.55	
VELOCIDADES		
Mínima	0.60	mts/seg
Máxima	5.00	mts/seg
GASTO DE DISEÑO		
Medio Diario	46.02	lps
Maximo Diario	64.43	lps
Maximo Horario	99.87	lps
Longitud del Sistema	1,043.89	ml
Gasto Unitario	0.0957	lps

SIMBOLOGIA

NOTAS Y ESPECIFICACIONES

-TODAS LAS DIMENSIONES DEBEN SER VERIFICADAS EN SITIO.

-EL CONTRATISTA DEBERÁ VERIFICAR TODAS LAS DIMENSIONES Y CONDICIONES DEL PROYECTO Y REPORTAR AL ARQUITECTO SUPERVISOR DE CUALQUIER DISCREPANCIA, OMISIÓN, IRREGULARIDAD Y/O CONFLICTO RELACIONADO CON EL PROYECTO.

-LOS PLANOS ARQUITECTÓNICOS RIGEN A LOS PLANOS DE INSTALACIONES.

-LAS COTAS RIGEN AL DIBUJO.

-LAS COTAS ESTAN DADAS EN METROS.

-LOS NIVELES ESTAN DADOS EN METROS.

-TODAS LAS COTAS Y NIVELES SERAN REVISADOS EN OBRA

DIRECCION DE OPERACION Y ABASTECIMIENTO PARA SU REVISION OPERATIVA

ING. MANUEL ROBLEDO GORDA DIRECCIÓN DE ABASTECIMIENTO Y OPERACIÓN	ING. DAVID ALFREDO ARROYO RODRÍGUEZ SUB-DIRECTOR DE DISTRIBUCIÓN	ING. JOSÉ LUIS ROJAYO LÓPEZ JEFE DE LA SECCIÓN DE DISTRIBUCIÓN SECTOR REFORMA
ING. PABLO ROL QUINTERO SUBDIRECCIÓN DE MANTENIMIENTO, PLANTAS Y POZOS	ING. JUAN CARLOS FLORES BONILLA JEFE DE SECCIÓN PLANTAS SUR	

SISTEMA INTERMUNICIPAL DE LOS SERVICIOS DE AGUA POTABLE Y ALCANTARILLADO DE LA ZONA METROPOLITANA

SIAPA

SUBDIRECCION DE INGENIERIA

No. CONTRATO SIAPA-EST-RPP-CSS-010/2025
PROYECTO DE ADECUACIONES AL SISTEMA DE BOMBEO, LÍNEA DE IMPULSIÓN Y TANQUE ALFREDO BARBA, EN LA COLONIA ALFREDO BARBA, MUNICIPIO DE SAN PEDRO TLAQUEPAQUE, JALISCO.
PROYECTO DE ELECTRIFICACION ALTA, MEDIA Y BAJA TENSIÓN DEL CARCAMO DE BOMBEO.

ING. EDUARDO GONZÁLEZ HERNÁNDEZ SUBDIRECTOR DE INGENIERÍA	M.I. JESÚS VÍCTOR PÉREZ GUTIÉRREZ JEFE DE SECCIÓN DE ESTUDIOS Y PROYECTOS	ARQ. EDGAR GUTIERREZ RANGEL COORDINADOR DE PROYECTOS

TLAQUEPAQUE, JALISCO AGOSTO DEL 2025	ESCALA: S/E	CLAVE DE PLANO IE-07a	CLAVE DE ARCHIVO DETALLES ACOMETIDA ELÉCTRICA	LÁMINA 8/11

JALISCO
GOBIERNO DEL ESTADO

UBICACIÓN:

NOTAS:

AUTORIZACIÓN:
Mtro. Joel Iván Zuñiga Gosalvez
Director General de Proyectos de Ingeniería

Ing. Francisco Luciano Valdez Román
Dirección de Proyectos de Infraestructura Eléctrica y Mecánica

DATOS GENERALES:
SISTEMA INTERMUNICIPAL DE LOS SERVICIOS DE AGUA POTABLE Y ALCANTARILLADO

PROYECTO:
SIOP-E-HID-OB-LP-0373-2026
PROYECTO DE ELECTRIFICACION ALTA, MEDIA Y BAJA TENSIÓN DEL CARCAMO DE BOMBEO

CONTENIDO:
PROYECTO DE ADECUACIONES AL SISTEMA DE BOMBEO, LÍNEA DE IMPULSIÓN Y TANQUE ALFREDO BARBA, EN LA COLONIA ALFREDO BARBA, MUNICIPIO DE SAN PEDRO TLAQUEPAQUE, JALISCO.

ESCALA:	FECHA:	CLAVE DE PLANO:
INDICADA	MAR 2026	09

Infraestructura y Obra Pública

SIOP-E-HID-OB-LP-0373-2026

IHS
EMPRESA: INFRAESTRUCTURA HIDRÁULICA Y SERVICIOS S.A. DE C.V.
DIREECCION: SAN RAMÓN NONATO # 484, COL CAMINO REAL, ZAPOPAN,
ESTADO: JALISCO
TELEFONO: 33 3673 1704 / 33 3673 6189

Ing. José Hazael Hernández Aceves
Ced. Prof. 8873178

Ing. Fernando Rueda Rubio
Ced. Prof. 7655026

IE-07a DETALLES ACOMETIDA ELECTRICA
ESCALA: S/E

Av. Dr. R. Michel #461 Las Conchas C.P.44460
Guadalajara, Jalisco
Conmutador 3837 4272
www.siapa.gob.mx